ROCHE SETUP SHEET P10 EVO

DATE 日付		CONDITION 路面	☐ FLAT フラット ☐ BUMPY バンピー ☐ TIGHT タイト ☐ OPEN 開いた
DRIVER ドライバー		☐ CARPET カーペット _____	☐ ASPHALT アスファルト (☐ INDOOR) (☐ OUTDOOR)

TRACTION 路面グリップ	HIGH 高い ☐ ☐ ☐ ☐ ☐ LOW 低い		
TEMP. 温度	AIR 気温	TRACK 路面温度	

TRACK コース		EVENT 大会名		BEST LAP TIME ベストラップ		QUALIFYING 予選順位	FINAL 決勝順位

WHEELBASE ADJUSTABLE ホイールベースの調整（フロント側）

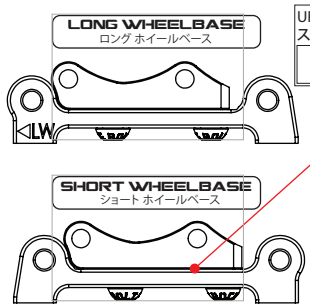

UPRIGHT SPACER ステアリングスペーサー /mm

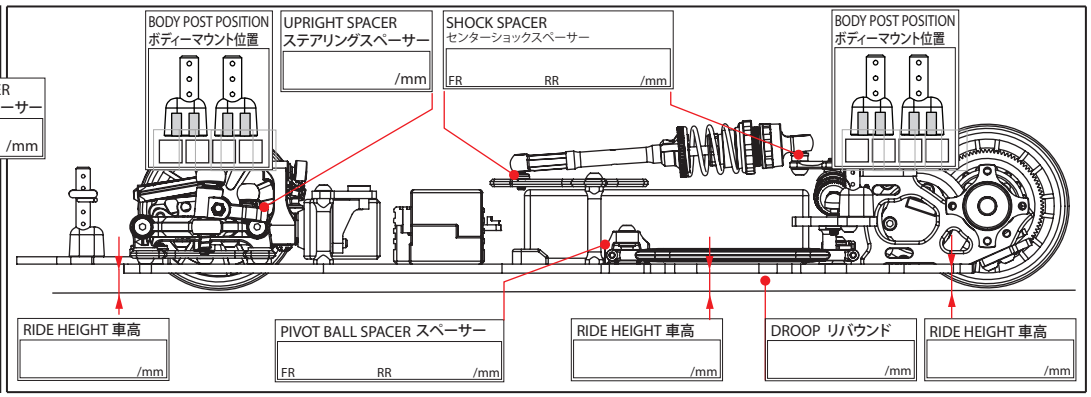

CASTER SPACER キャスター角

2.0mm	-1.1
1.2mm	1.80
0.8mm	3.25
0mm	6.15

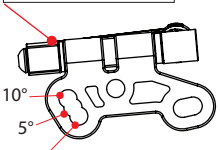

M
H

REACTIVE CASTER 可変キャスター
☐ 0° ☐ 5° ☐ 10°

DVS-V2 SHOCK リアセンターショック

OIL ダンパーオイル 番 /CST

O-RING Oリング ☐ SINGLE シングル ☐ DOUBLE ダブル

REBOUND リバウンド %

SPRING スプリング ☐ 2.5 ☐ 2.6 ☐ 2.7 ☐ OTHERS その他

LENGTH プリロード /mm

PISTON ピストン ☐ 3 HOLES 3穴 ☐ 4 HOLES 4穴

ALUMINUM AXLE HEIGHT ADJUSTER アルミアクスルハイトアダプター

HEIGHT SPACER ハイトスペーサー /mm

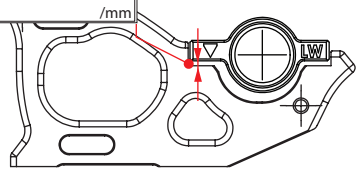

WHEELBASE ホイールベース
☐ LONG ロング
☐ SHORT ショート

AXLE HEIGHT ADJUSTER POSITION アクスルハイトアダプター位置
☐ +1.5mm △
☐ +1.25mm △
☐ +1.0m △
☐ +0.5mm ▽
☐ +0.25mm ▽
☐ 0mm (LW) ▽

DIFF SETTING デフセッティング

☐ TIGHT 緊い
☐
☐ MEDIUM 中間
☐
☐ LOOSE 緩い

MICRO SHOCK (SIDE) リアセンターショック

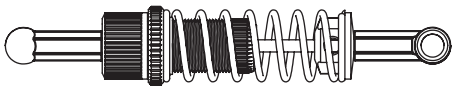

SPRING スプリング
☐ MEDIUM スプリング ☐ M.HARD ミディアムハード
☐ OTHERS その他

OIL ダンパーオイル 番 /CST

PISTON ピストン ☐ 2 HOLES 2穴 ☐ 3 HOLES 3穴

SHIMS シム /mm

SHIMS シム /mm

M
H

CAMBER キャンバー角 °

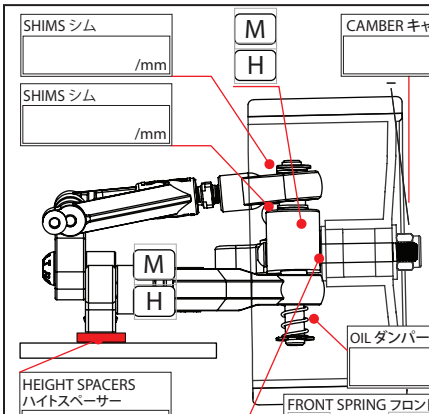

OIL ダンパーオイル 番 /CST

HEIGHT SPACERS ハイトスペーサー /mm

WIDTH SPACERS 車幅スペーサー /mm

FRONT SPRING フロントスプリング
☐ SOFT ソフト ☐ MEDIUM ミディアム
☐ HARD ハード
☐ OTHERS その他

TOE ANGLE トー角 °

M
H

ACKERMANNアッカーマン
STEERING LINKAGE POSITION ステアリングリンケージ位置

SPACER スペーサー /mm

BATTERY POSITION バッテリー位置
☐ FORWARD 前方
☐ BACKWARD 後方
☐ CROSS CHASSIS 横置き

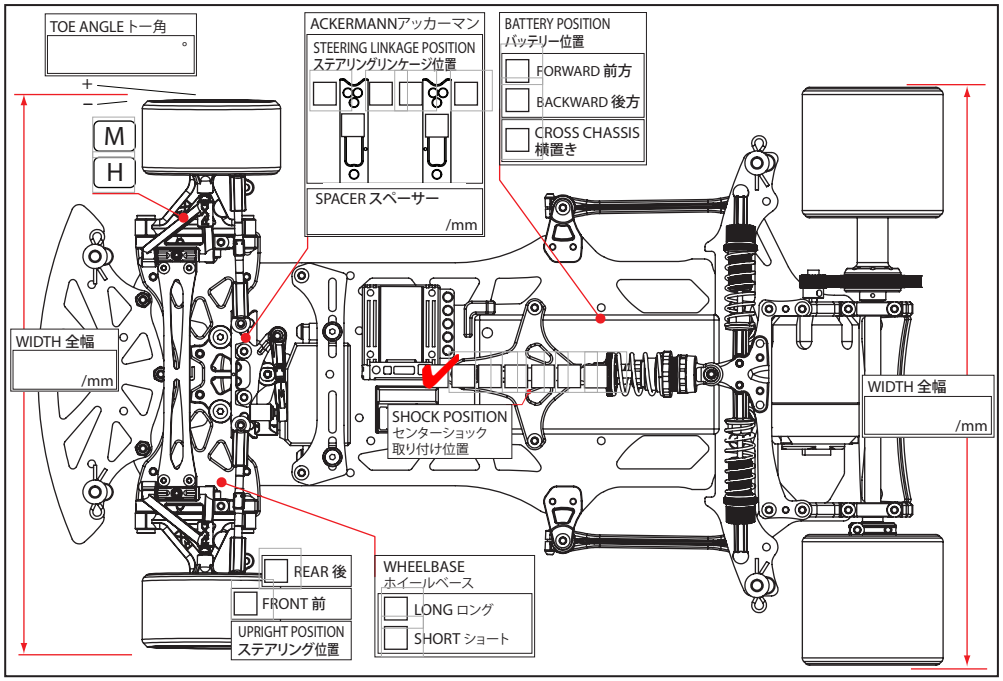

WIDTH 全幅 /mm

SHOCK POSITION センターショック取り付け位置

WIDTH 全幅 /mm

☐ REAR 後
☐ FRONT 前
UPRIGHT POSITION ステアリング位置

WHEELBASE ホイールベース
☐ LONG ロング
☐ SHORT ショート

TIRE SETTING タイヤセッティング

FRONT フロント	REAR リア
TIRE タイヤ	TIRE タイヤ
DIAMETER 直径 /mm	DIAMETER 直径 /mm
ADDITIVE グリップ剤	ADDITIVE グリップ剤
ADDITIVE TIME 時間 /MINS	ADDITIVE TIME 時間 /MINS
ADDITIVE AREA 塗り幅	ADDITIVE AREA 塗り幅

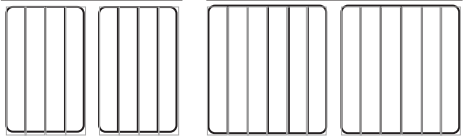

MOTOR モーター	TURNS	ROTOR ローター	/mm	MOTOR TIMING 進角	°		
PINON GEAR ピニオンギア	T	SPUR GEAR スパーギア	T	FINAL RATIO ギヤー比	NaN	ROLLOUT 指数	0

ESC アンプ		SETUP セット			
BATTERY バッテリー		BODY ボディー		TOTAL WEIGHT 全備重量	/grs

MEMO - メモ