ROCHE SETUP SHEET P10 EVO

DATE 日付	2020
DRIVER ドライバー	Benjamin Sion

CONDITION 路面: ☑ FLAT フラット ☐ BUMPY バンピー ☐ TIGHT タイト ☐ OPEN 開いた
☐ CARPET カーペット ☑ ASPHALT アスファルト (☐ INDOOR) (☑ OUTDOOR)

TRACTION 路面グリップ: HIGH 高い ☐ ☑ ☐ ☐ ☐ LOW 低い
TEMP. 温度: AIR 気温 | TRACK 路面温度

TRACK コース	MACN - Nantes	EVENT 大会名	Trainning	BEST LAP TIME ベストラップ	13.8	QUALIFYING 予選順位	FINAL 決勝順位

WHEELBASE ADJUSTABLE ホイールベースの調整（フロント側）

LONG WHEELBASE ロング ホイールベース ☑ LW

SHORT WHEELBASE ショート ホイールベース

UPRIGHT SPACER ステアリングスペーサー: 0 /mm

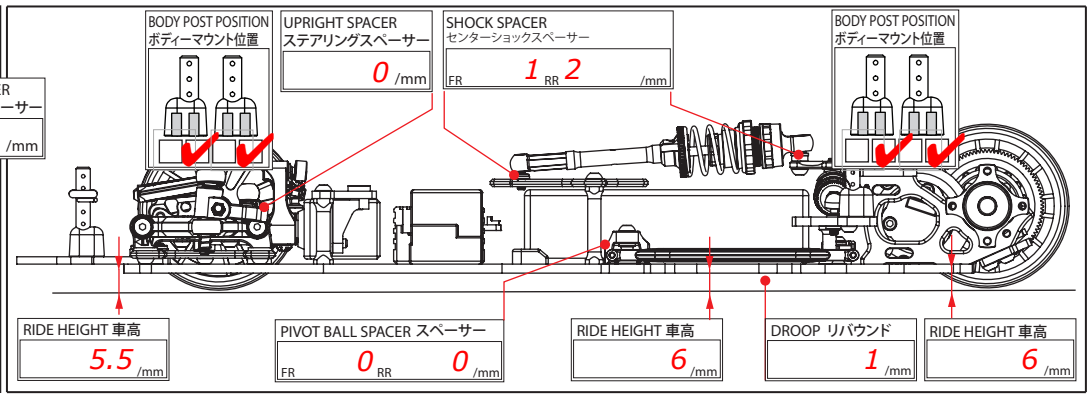

CASTER SPACER キャスター角

2.0mm	-1.1
1.2mm	1.80
0.8mm	3.25
0mm	6.15

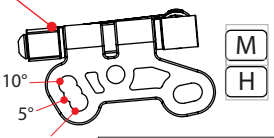

REACTIVE CASTER 可変キャスター: ☐ 0° ☑ 5° ☐ 10°

DVS-V2 SHOCK リアセンターショック

OIL ダンパーオイル: 1000 番/CST

O-RING Oリング: ☑ SINGLE シングル ☐ DOUBLE ダブル

REBOUND リバウンド: 0 %

SPRING スプリング: ☐ 2.5 ☐ 2.6 ☐ 2.7 ☑ OTHERS その他 pink serpent

LENGTH プリロード: 103.5 /mm

PISTON ピストン: ☑ 3 HOLES 3穴 ☐ 4 HOLES 4穴

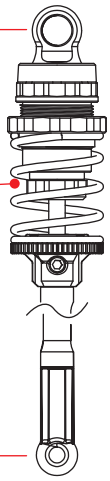

ALUMINUM AXLE HEIGHT ADJUSTER アルミアクスルハイトアダプター

HEIGHT SPACER ハイトスペーサー: 0 /mm

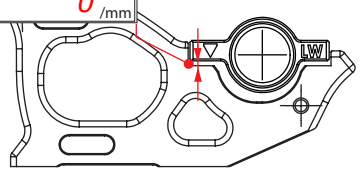

WHEELBASE ホイールベース: ☐ LONG ロング ☑ SHORT ショート

AXLE HEIGHT ADJUSTER POSITION アクスルハイトアダプター位置: ☐ +1.5mm △ ☐ +1.25mm △ ☐ +1.0m △ ☐ +0.5mm ▽ ☐ +0.25mm ▽ ☑ 0mm (LW) ▽

DIFF SETTING デフセッティング

☐ TIGHT 緊い ☑ ☐ MEDIUM 中間 ☐ ☐ LOOSE 緩い

MICRO SHOCK (SIDE) リアセンターショック

SPRING スプリング: ☐ MEDIUM スプリング ☐ HARD ミディアムハード ☑ OTHERS その他 xray 378095

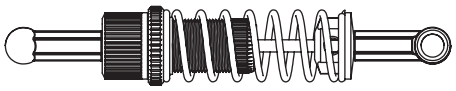

OIL ダンパーオイル: 800 番/CST

PISTON ピストン: ☑ 2 HOLES 2穴 ☐ 3 HOLES 3穴

SHIMS シム: 3 /mm
SHIMS シム: 2 /mm
☑ M ☐ H

CAMBER キャンバー角: 1 °

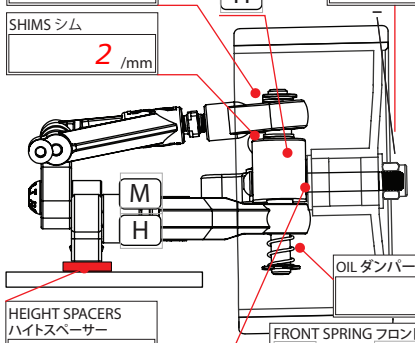

OIL ダンパーオイル: 0 番/CST

HEIGHT SPACERS ハイトスペーサー: 0 /mm

WIDTH SPACERS 車幅スペーサー: 0 /mm

FRONT SPRING フロントスプリング: ☐ SOFT ソフト ☐ MEDIUM ミディアム ☐ HARD ハード ☑ OTHERS その他 CRC 0.55

TOE ANGLE トー角: 0 °

☑ M ☐ H

ACKERMANNアッカーマン
STEERING LINKAGE POSITION ステアリングリンケージ位置
SPACER スペーサー /mm

BATTERY POSITION バッテリー位置: ☐ FORWARD 前方 ☐ BACKWARD 後方 ☑ CROSS CHASSIS 横置き

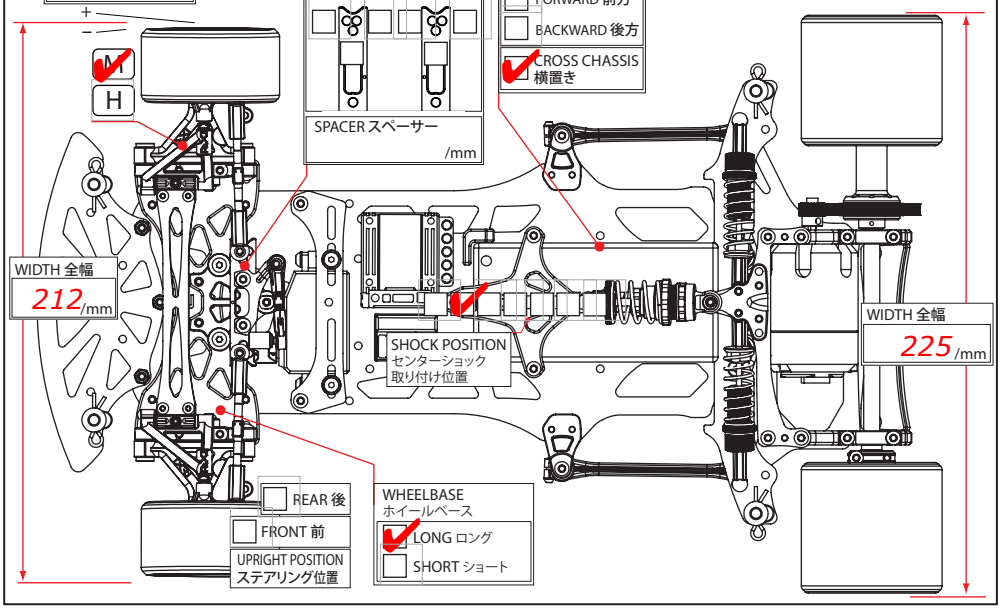

WIDTH 全幅: 212 /mm

SHOCK POSITION センターショック取り付け位置

WIDTH 全幅: 225 /mm

☐ REAR 後 ☐ FRONT 前
UPRIGHT POSITION ステアリング位置

WHEELBASE ホイールベース: ☑ LONG ロング ☐ SHORT ショート

TIRE SETTING タイヤセッティング

FRONT フロント	REAR リア
TIRE タイヤ: Hot race 37	TIRE タイヤ: Hot race 32
DIAMETER 直径: 54 /mm	DIAMETER 直径: 57 /mm
ADDITIVE グリップ剤: Jack the gripper	ADDITIVE グリップ剤: Jack the gripper
ADDITIVE TIME 時間: 20 /MINS	ADDITIVE TIME 時間: 20. /MINS
ADDITIVE AREA 塗り幅	ADDITIVE AREA 塗り幅

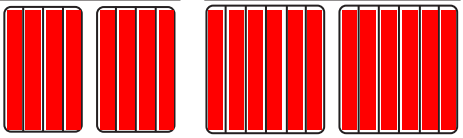

MOTOR モーター	Orca 5.0T TURNS	ROTOR ローター	/mm	MOTOR TIMING 進角	°		
PINON GEAR ピニオンギア	15 T	SPUR GEAR スパーギア	84 T	FINAL RATIO ギヤー比	5.6	ROLLOUT 指数	319.2

ESC アンプ	Reedy 510	SETUP セット	
BATTERY バッテリー	IP Shorty 6000	BODY ボディー	SLB Lola 09 235mm
TOTAL WEIGHT 全備重量	/grs		

Direction option with save servo

MEMO - メモ