Setup Sheet

Name / 氏名 / Name / Nom	Date / 日付 / Datum / Date	Event / イベント / Veranstaltung / Événement	Track / サーキット / Strecke / Piste	Track Condition / 路面状況 / Streckenzustand / Conditions de piste	Temperature / 温度 / Temperatur / Température
Freddy Sudhoff	05/28-31 /2015	ETS Rd-5	Luxembourg	Low	Air ° Track °

Front / フロント / Vorne / Avant

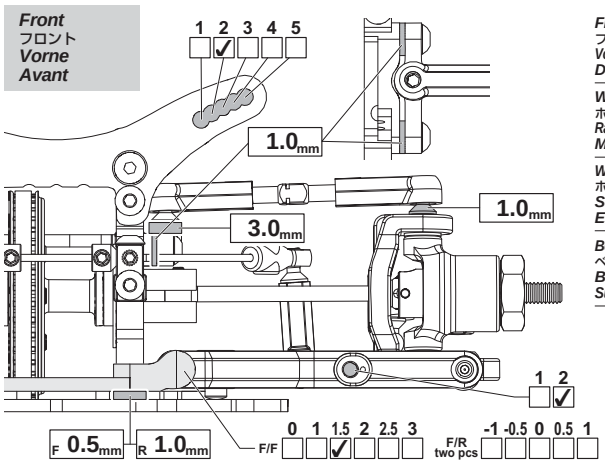

Front Diff / フロントデフ / Vorderes Differential / Diff. avant	○ Diff ◉ Spool ○ One-way
Wheel Hubs / ホイールハブ / Radmitnehmer / Moyeu	◉ 4.5 mm (114535) ○ 5 mm (114536) ○ 6 mm (72036)
Wheel Spacer / ホイールスペーサー / Scheibe / Espaceur	0 mm
Bearing Holder / ベアリングホルダー / Bearing Holder / Support de palier	○ 05 UP ◉ 0 ○ 05 DOWN
Ride Height / 車高 / Bodenfreiheit / Garde au sol	5.2 mm
Camber Angle / キャンバー角 / Sturz / Angle de carrossage	2.0 °
Caster Angle / キャスター角 / Nachlauf / Angle de chasse	4 °
Toe Angle / トー角 / Vorspur / Angle de pincement	out 1.0
Droop / ドループ / Ausfederweg / Course des amortisseurs	8.75 mm
Sway Bar / スタビライザー / Stabilisator / Barre antiroulis	○ 1.2 ◉ 1.3 ○ 1.4 mm

Shocks / ショック / Dämpfer / Amortisseurs

Oil wt. / オイル番号 / Ölviskosität / Grade huile	Losi 32.5
Piston / ピストン / Kolbenplatte / Piston	1.1 mm ○ 1 ○ 2 ○ 3 Holes
Bladder / ブラダー / Daempfermembran / Coupelle	STD
Spring / スプリング / Federn / Ressorts	HPI Silver
Notes / メモ / Notizen / Notes	4 Hole Pisons 1mm hole on cap

Rear / リア / Hinten / Arrière

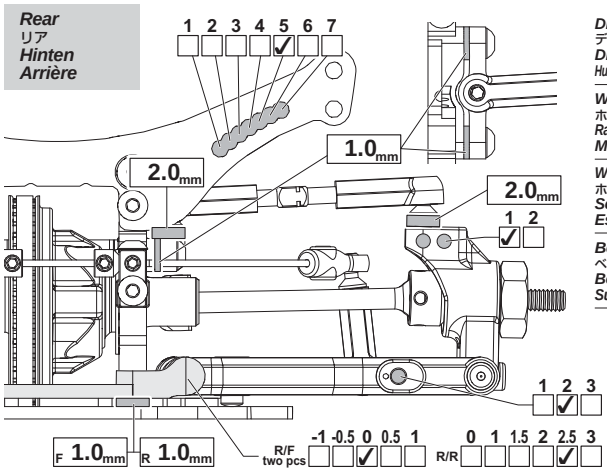

Diff Oils / デフオイル / Differentialöle / Huile silicone p. différentiels	4K 1.6 g
Wheel Hubs / ホイールハブ / Radmitnehmer / Moyeu	○ 4.5 mm (114535) ◉ 5 mm (114536) ○ 6 mm (72036)
Wheel Spacer / ホイールスペーサー / Scheibe / Espaceur	0 mm
Bearing Holder / ベアリングホルダー / Bearing Holder / Support de palier	◉ 25 UP ○ 0 ○ 25 DOWN
Ride Height / 車高 / Bodenfreiheit / Garde au sol	5.4 mm
Camber Angle / キャンバー角 / Sturz / Angle de carrossage	2.5 °
Droop / ドループ / Ausfederweg / Course des amortisseurs	8.0 mm
Sway Bar / スタビライザー / Stabilisator / Barre antiroulis	○ 1.1 ◉ 1.2 ○ 1.3 mm

Shocks / ショック / Dämpfer / Amortisseurs

Oil wt. / オイル番号 / Ölviskosität / Grade huile	Losi 30
Piston / ピストン / Kolbenplatte / Piston	1.1 mm ○ 1 ○ 2 ○ 3 Holes
Bladder / ブラダー / Daempfermembran / Coupelle	STD
Spring / スプリング / Federn / Ressorts	HPI Green
Notes / メモ / Notizen / Notes	4 Hole Pistons 1mm Hole on cap

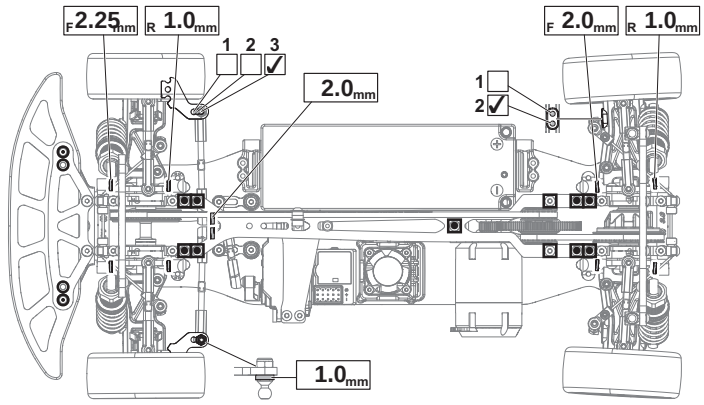

Notes / メモ / Notizen / Notes: 1.5deg block used on FR.

Motor / モーター / Motor / Moteur	LRP 4.5T
Spur gear / スパーギア / Hauptzahnrad / Couronne	
Pinion gear / ピニオンギア / Ritzel / Pignon	
Battery / バッテリー / Akku / Batterie	LRP 5600 LCG
Body / ボディ / Karosserie / Carrosserie	PF LTC-R LW
Wing Type / ウイング / Type d'aileron / Flügel	

Tires / タイヤ / Reifen / Pneus

	Front / フロント / Vorne / Avant	Rear / リア / Hinten / Arrière
Brand / 使用タイヤ / Hersteller / Marque	Ride	<-
Compound / コンパウンド / Mischung / Gomme	REX 34	<-
Insert / インサート / Einlagen / Insert	Spec	<-
Wheel / ホイール / Felge / Jante	Spec	<-
Tire Treatment / グリップ剤 / Reifenbehandlung / Traitment des pneus	ETS Spec	<-

FL FR RL RR