DESTINY SET-UP SHEET VD-12

DATE 日付	2018 / Feb / 04	TRACK コース	Park Inn	TRACTION 路面グリップ	HIGH 高い / LOW 低い
DRIVER NAME ドライバー	Yugo Nagashima	CONDITION 路面	☑ CARPET カーペット ☐ ASPHALT アスファルト	TEMP. 温度	AIR 気温 23℃ / TRACK 路面温度

EVENT 大会名	2018 Snowbird Nationals	BEST LAP TIME ベストラップ	7.9	QUALIFYING POSITION 予選順位	5	FINAL POSITION 決勝順位	5

FRONT フロント / REAR リア

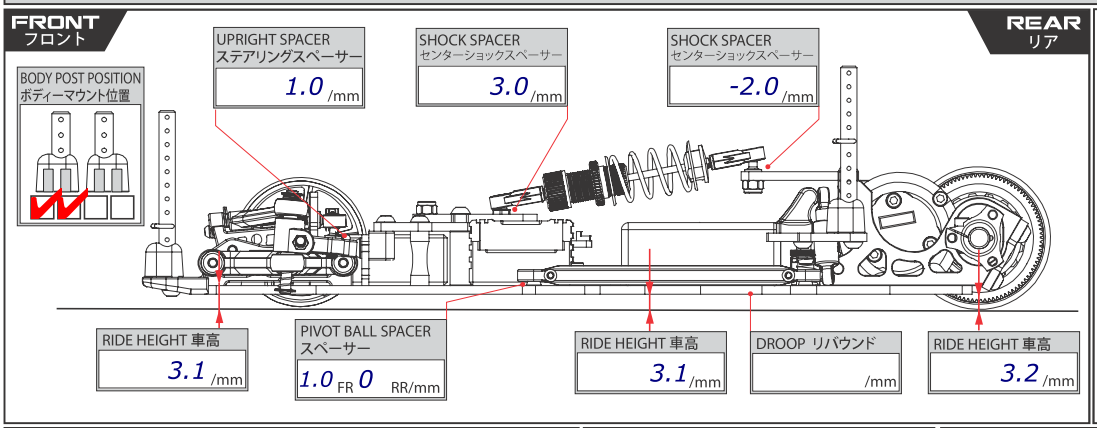

HEIGHT ADJUSTER アクスルハイトアダプター

☑ UP 上方 ☐ DOWN 下方

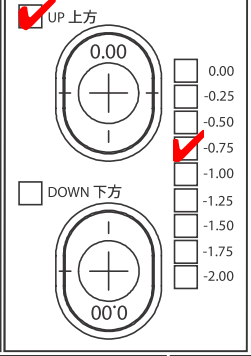

DIFF SETTING デフセッティング

☑ TIGHT 緊い ☐ MEDIUM 中間 ☐ LOOSE 緩い

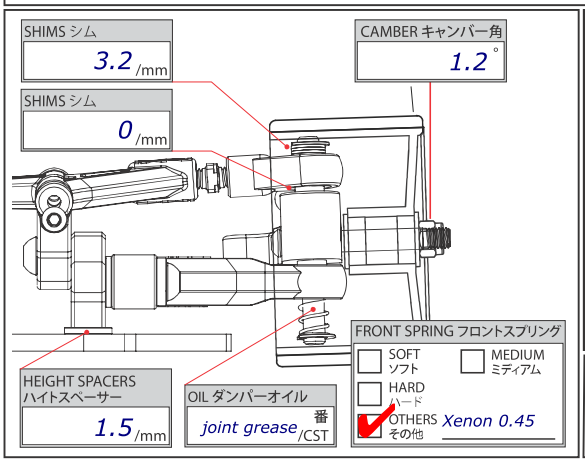

UPPER ARM HEIGHT ADJUSTABLE フロントアッパーアーム取り付け位置

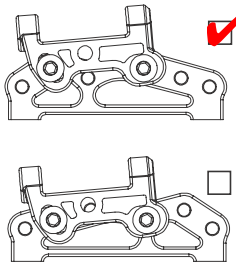

☑ HIGH 高 ☐ LOW 低

CASTER SPACER キャスター角 1.3 /mm

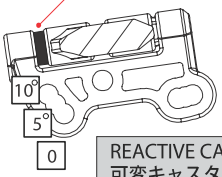

REACTIVE CASTER 可変キャスター

☐ 0° ☑ 5° ☐ 10°

SIDE DAMPER TUBE ロールダンパーチューブ

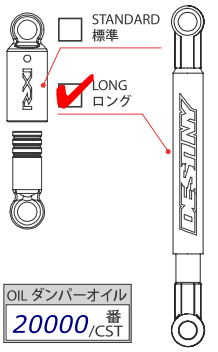

☐ STANDARD 標準 ☑ LONG ロング

OIL ダンパーオイル 20000 番 /CST

FRONT DAMPER TUBE フロントダンパーチューブ

OIL ダンパーオイル none 番 /CST

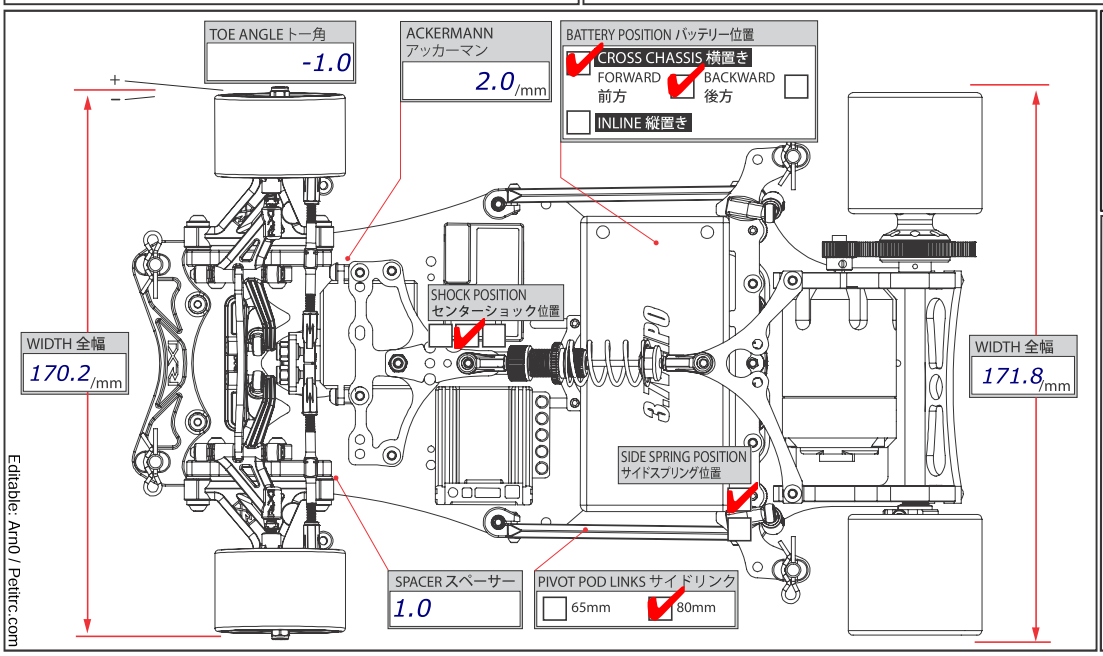

SIDE SPRING サイドスプリング

☐ S ☐ M ☐ H

OTHERS その他 SM 022

/mm

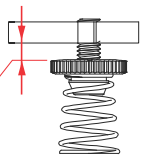

SHOCK ABSORBER ショック

OIL ダンパーオイル 300 番 /CST

LENGTH プリロード 2.0 /mm

REBOUND リバウンド %

SPRING スプリング
☐ MEDIUM スプリング ☑ M.HARD ミディアムハード
☐ OTHERS その他

PISTON ピストン
☑ 2 HOLES 2穴 ☐ 3 HOLES 3穴

TIRE SETTING タイヤセッティング

FRONT フロント		REAR リア
JFT X30	TIRE タイヤ	JFT X30
39.2 /mm	DIAMETER 直径	39.7 /mm
SXT 3.0	ADDITIVE グリップ剤	SXT 3.0
flash /MINS	ADDITIVE TIME 時間	10 /MINS

ADDITIVE AREA 塗り幅

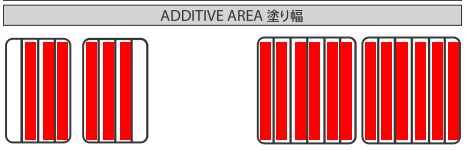

MOTOR モーター	Hobbywing V10 3.5 TURNS	ROTOR ローター	Std /mm	MOTOR TIMING 進角	22 °
PINON GEAR ピニオンギア	28 T	SPUR GEAR スパーギア	88 T	FINAL RATIO ギヤー比	

ESC アンプ	Hobbywing XR10	SETUP セット	Blinky		
BATTERY バッテリー	Xenon Nova 8000	BODY ボディー	Protoform AMR	TOTAL WEIGHT 全備重量	772 /grams

MEMO メモ

VER 1.1 VD12

Editable: Arn0 / Petitrc.com