SET-UP SHEET / セットアップ用紙

ADVANCE
1/10 SCALE RADIO CONTROL TOURING CAR

RACE レース	
TRACK サーキット名	
NAME お名前	
CITY / COUNTRY 都市/国家	
CONTACT 連絡先	

DATE 日付	AIR TEMP. 気温	TRACK TEMP. サーキット気温	HUMIDITY 湿度

QUALIFYING POSITION 序列位置	BEST LAPTIME / sec ベストラップタイム/sec

FINAL POSITION 最後位置	RACE LENGTH / minutes レース長度/分

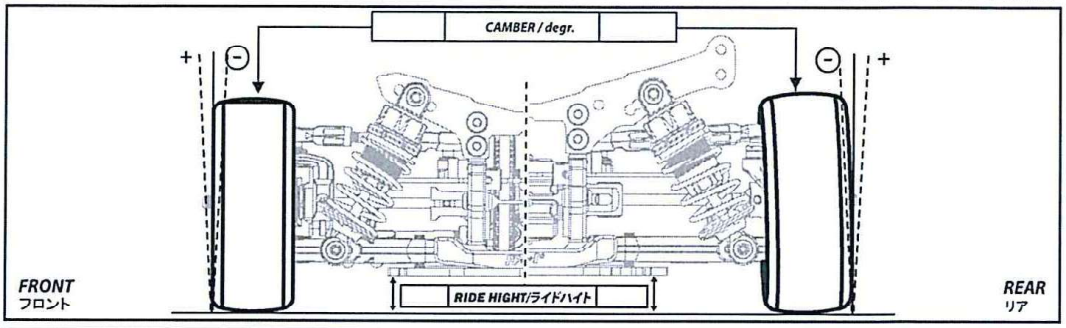

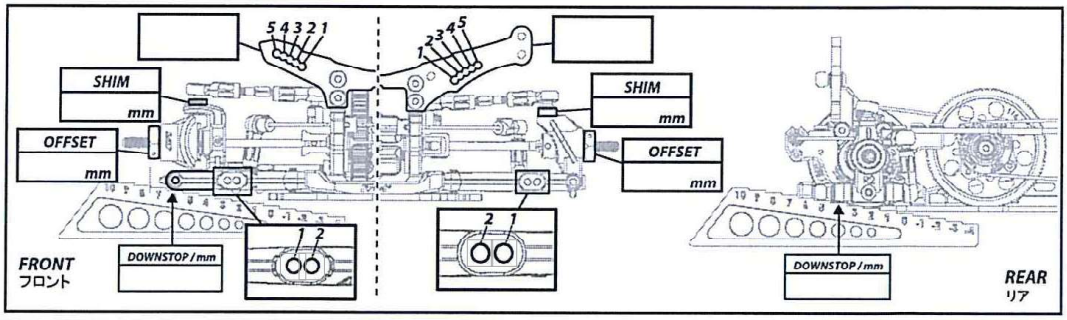

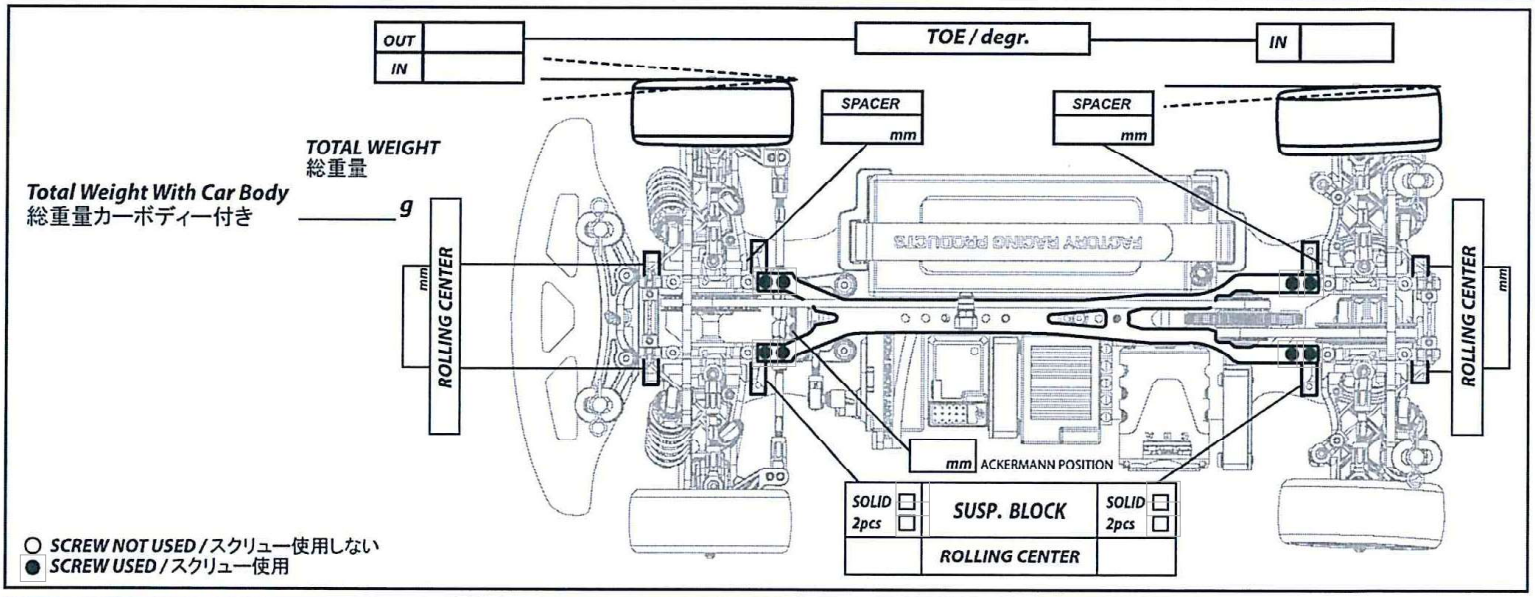

SHOCKS / ショック

FRONT/フロント		REAR /リア
☐	M1.5 x 15 x 23mm T=6.5 (Black)	☐
☐	M1.5 x 15 x 23mm T=6.75 (Red)	☐
☐	M1.5 x 15 x 23mm T=7.0 (Blue)	☐
☐	M1.5 x 15 x 23mm T=7.25 (Green)	☐
☐	M1.5 x 15 x 23mm T=7.5 (Yellow)	☐
☐	M1.5 x 15 x 23mm T=7.75 (White)	☐
☐	M1.5 x 15 x 23mm T=8.0 (Clear)	☐

OTHER: _____

	OIL / W オイル/W	
	LENGTH / mm 長/mm	
	PRELOAD / mm プリロード/mm	
	REBOUND % リバウンド %	
☐ YES ☐ NO	FOAM INSERTS フォーム挿入	☐ YES ☐ NO
☐ YES ☐ NO	O-RING ON SHAFT シャフトにOリング取付	☐ YES ☐ NO
	HOLES IN PISTON ピストンのホール数	

COMMENTS / コメット

TRACK CONDITION サーキット状態	☐ CONCRETE コンクリート	☐ CARPET カーペット	☐ ASPHALT アスファルト
	☐ TECHNICAL テクニカル	☐ MIXED テクニカルミックス	☐ FAST ファスト
TRACTION 牽引力	☐ LOW 低	☐ MEDIUM 中	☐ HIGH 高

ESC ESC	BATTERIES バッテリー
BODY ボディー	WING ウィング

ARMATURE 接極子		TIMING タイミング	
	+ SPRING スプリング -		
MOTOR モーター	+ BRUSH FACE ブラシフェース -		
	+ BRUSH COMP. ブラシ材質 -		

PINION / T ピニオン/T	SPUR GEAR / T スパーギア/T
P / T	P / T

TRANSMISSION / トランスミッション

FRONT / フロント		REAR / リア
☐	BALL DIFFERENTIAL / ボールデフ	☐
☐	ROLLER DIFFERENTIAL / ローラーデフ	☐
☐	GEAR DIFFERENTIAL / ギアデフ	☐
W	DIFFERENTIAL ディファレンシャル	W

☐ LOOSE 緩み ☐ ☐ MEDIUM 適度 ☐ ☐ TIGHT 締め

☐ LOOSE 緩み ☐ ☐ MEDIUM 適度 ☐ ☐ TIGHT 締め

ONE WAY DIFFERENTIAL ワンウェイデフ ☐	MIDDLE ONE WAY PULLEY ミドルワンウェイプーリー	
SOLID AXLE ソリッドアクスル ☐	FIXED フィックス ☐	ONE-WAY ワンウェイ ☐

FRONT フロント — SHIM mm

REAR リア — SHIM mm

	TIRES / タイヤー	
	DIAMETER / mm 寸法/mm	
	INSERTS 挿入	
	ADDITIVE 添加剤	

ANTI-ROLL BAR / アンチロールバー

FRONT/フロント		REAR /リア
☐	Soft / ソフト (D = 1.2)	☐
☐	Soft Medium / ソフトミディアム (D = 1.3)	☐
☐	Medium / ミディアム (D = 1.4)	☐
☐	Hard / ハード (D = 1.5)	☐
☐	None / 無し	☐

TREATED AREA / 損耗位置

FRONT LEFT フロントレフト | FRONT RIGHT フロントライト | REAR LEFT リアレフト | REAR RIGHT リアライト

Arn0